爱惠浦 组装产品配置 715400-XX 分解图

安继行 Angelhood

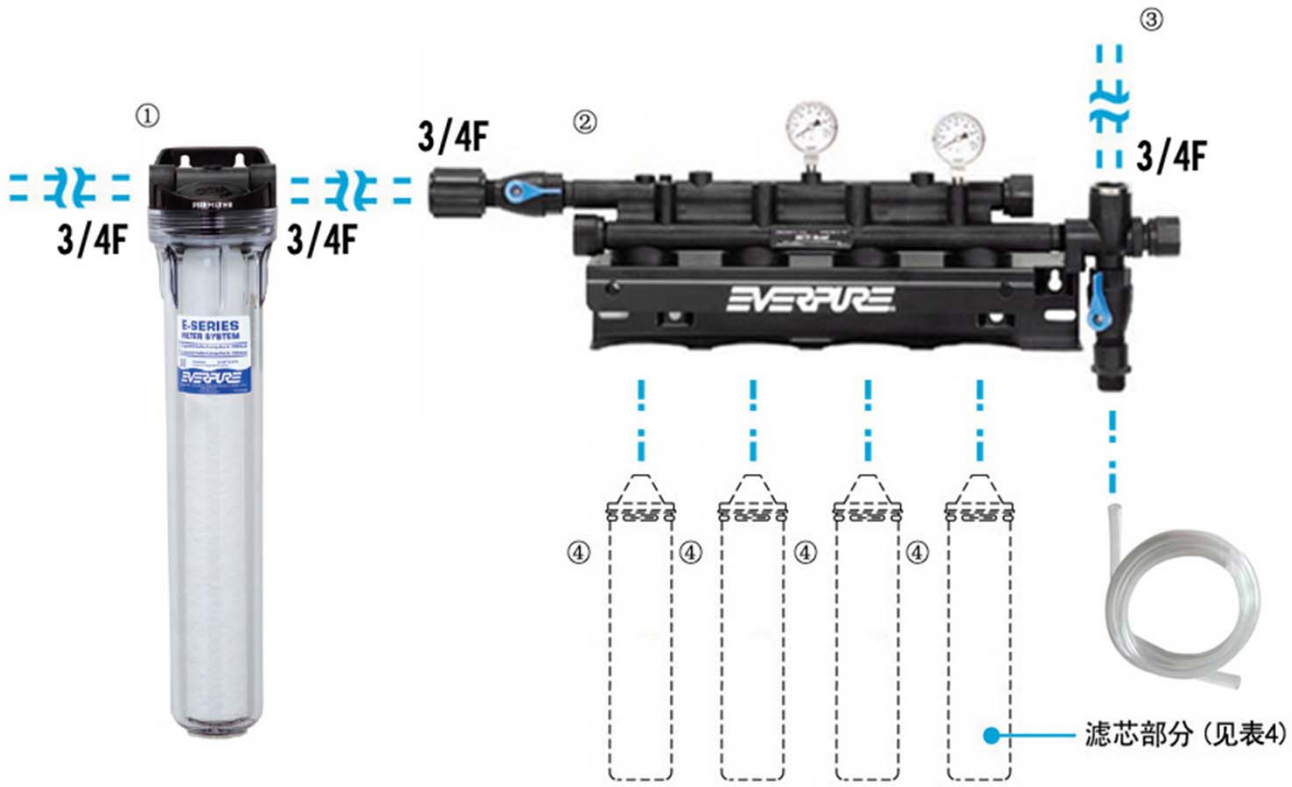

M 表示外丝

F 表示内丝

已有配置直接连接

根据现场自行接驳

序号	零件编号	零件名称	型号	规格	装配数	序号	零件编号	零件名称	型号	装配数	序号
①	03054421	E-20 前置过滤器含PP棉滤芯	EV979590	20 "	1	表1 #71					
②	01006604	肆头生饮水机座(双压力表)	EV933611	QC7I QUAD	1	表2 #54					
③						表3 #00					
④	见 《表4_爱惠浦组装产品配置_滤芯部分》				4	表4					