爱惠浦 组装产品配置 005500-XX 分解图

安继行 Angelhood

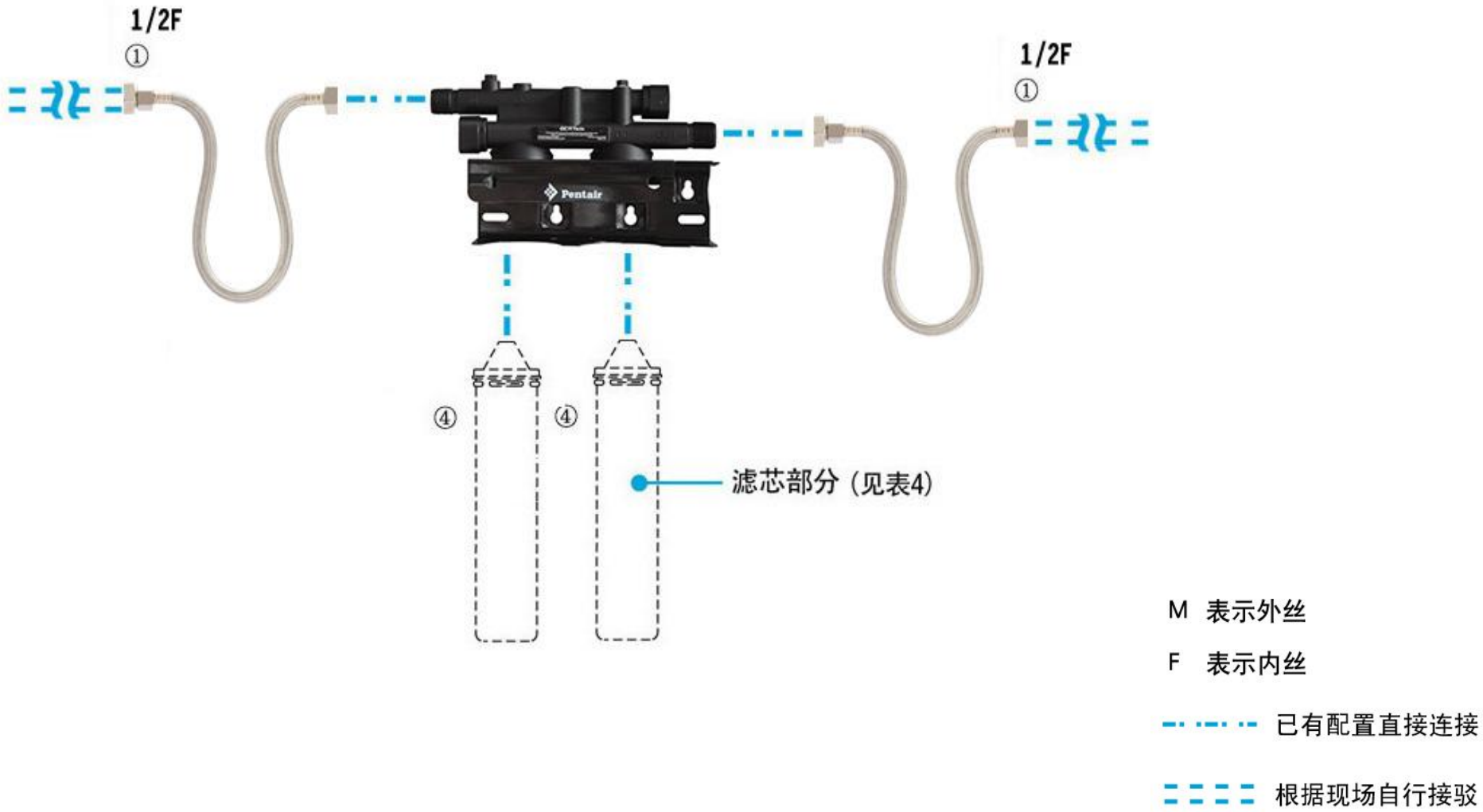

序号	零件编号	零件名称	型号	规格	装配数	备注	序号	零件编号	零件名称	型号	规格	装配数	备注
①		无				表1 #00							
②	11000004	双头生饮水机座连软管(无压力	QC7I TWIN	双头	1	表2 #55							
③		无				表3 #00							
④	见 《表4_爱惠浦组装产品配置_滤芯部分》				2	表4							